Sensor buitenlamp

L 12 S

antraciet
EAN 4007841 657819
art.nr. 657819

Max. 60 W

Max. 60 W E27 | Infrarot-Sensor 180° | Max. 10 m | IP44 | Sensor 90° vertikal | 2 - 2000 Lux | 8 Sek - 35 Min | Ideal 2 m | Energie sparen | 3 years Herstellergarantie

Functiebeschrijving

Ziet er geweldig uit, ook m.b.t. de prijs. Design-sensorbuitenlamp L 12 S, ideaal voor huizenfronten en entrees, 180° registratiehoek, reikwijdte tot 10 m, tijd- en inschakelniveau instelbaar, sensor verticaal 90° draaibaar voor een exacte aanpassing aan het registratiebereik, aluminium paneel.

Technische gegevens

Afmetingen (L x B x H)	108 x 155 x 272 mm
Met lampjes	Nee
Fabrieksgarantie	3 jaar
Instellingen via	Potentiometers
Met afstandsbediening	Nee
Variant	antraciet
VPE1, EAN	4007841657819
Toepassing, plaats	Buiten
Toepassing, ruimte	Buiten, entree, rondom het huis, terras / balkon, tuin & oprit
Montageplaats	wand
Slagvastheid	IK03
Bescherming	IP44
Beschermingsklasse	II
Omgevingstemperatuur	-20 – 40 °C
Materiaal van de behuizing	Aluminium
Materiaal van de afdekking	Kunststof opaal
Stroomtoevoer	230 – 240 V / 50 Hz

Montagehoogte max.	3,00 m
Slavemodus instelbaar	Nee
Onderkruipbescherming	Ja
verkleining van de registratiehoek per segment mogelijk	Ja
Elektronische instelling	Nee
Mechanische instelling	Nee
Reikwijdte radiaal	r = 3 m (14 m^2)
Reikwijdte tangentiaal	r = 10 m (157 m^2)
Schemerschakelaar	Ja
Afdekmateriaal	stickers
Type lichtbron	lamp voor universeel gebruik
Sokkel	E27
Soft-lightstartfunctie	Nee
Schemerinstelling	2 – 2000 lx
Tijdinstelling	8 s – 35 Min.
basislichtfunctie	Nee
Koppeling	Nee

Sensor buitenlamp

L 12 S

antraciet
EAN 4007841 657819
art.nr. 657819

Technische gegevens

Vermogen	60 W	Optimale montagehoogte	2 m
Eigen verbruik	0,55 W	Registratiehoek	180 °

Registratiebereik

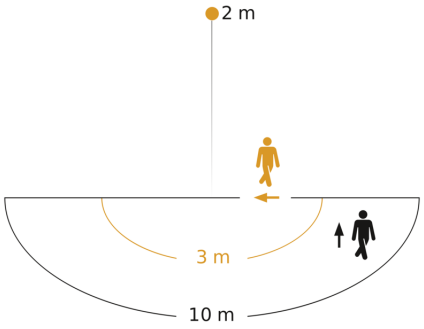

Mogelijke montagehoogte: 1,80 m – 3,00 m
Oranje: radiaal
Zwart: tangentiaal

Maten

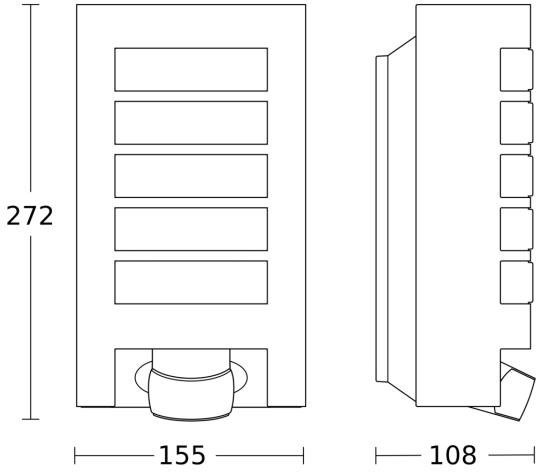
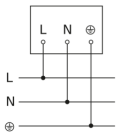
aansluitschema